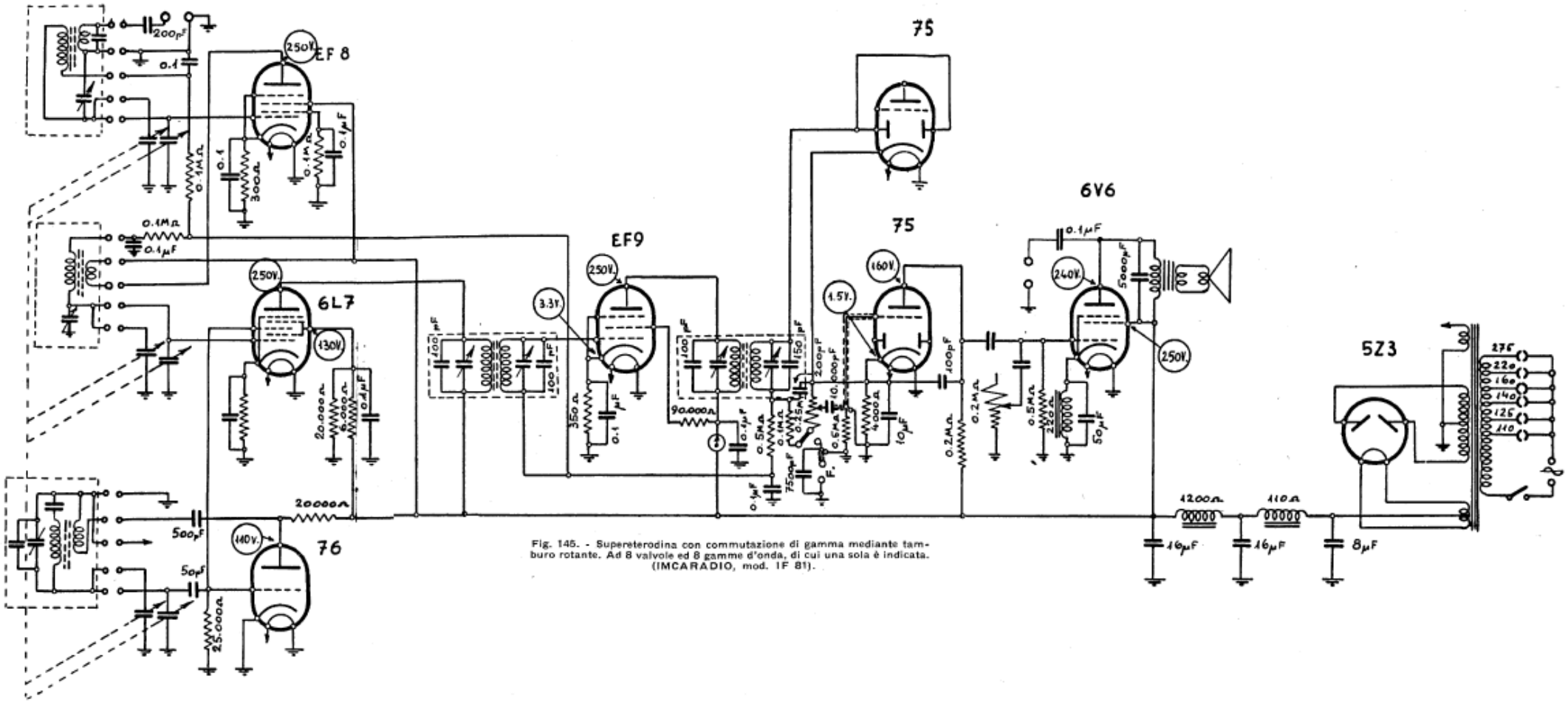

Fig. 145. - Supereterodina con commutazione di gamma mediante tamburo rotante. Ad 8 valvole ed 8 gamme d'onda, di cui una sola è indicata. (IMCARADIO, mod. 1F 81).